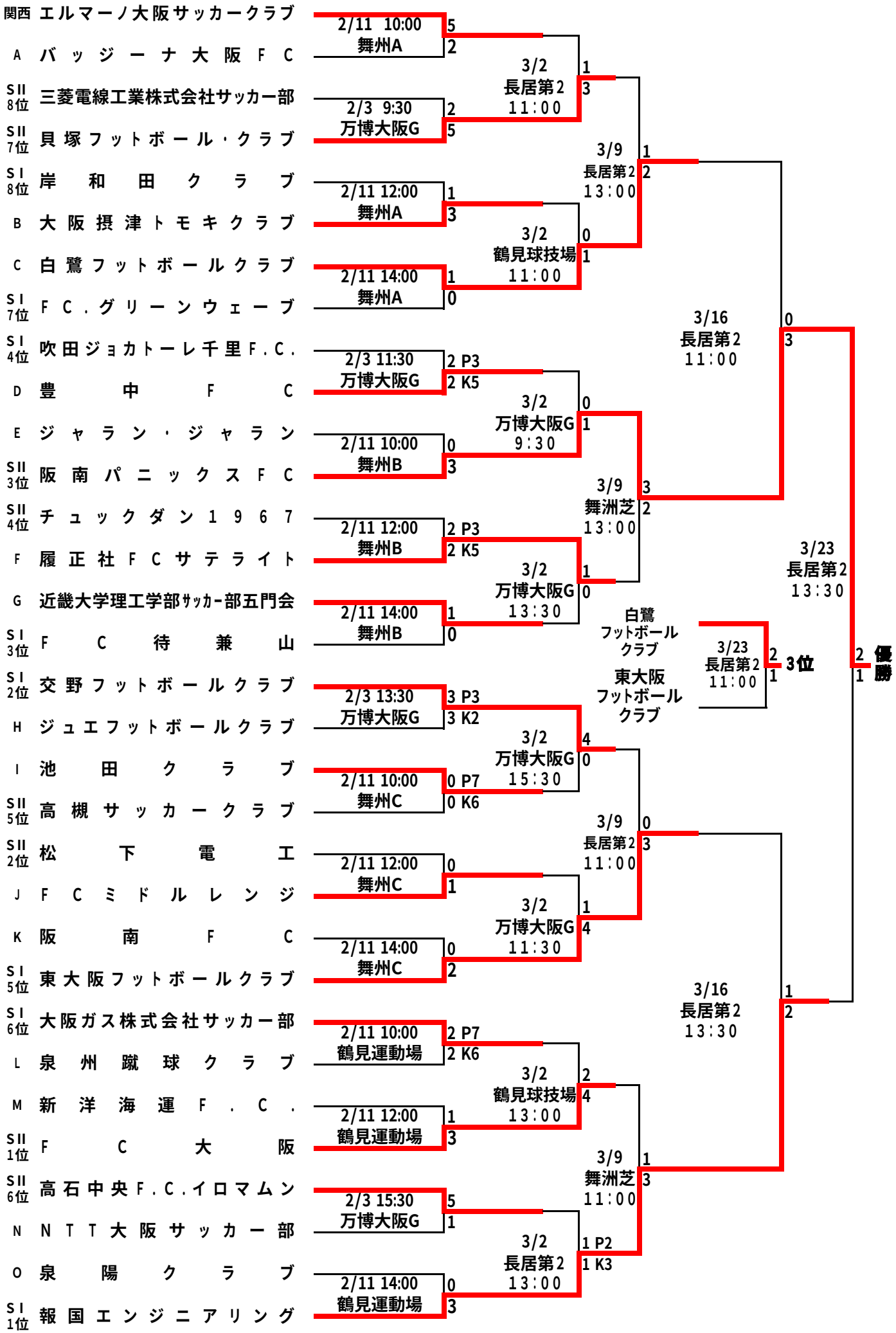平成19年度 大阪府社会人サッカー選手権大会 決勝トーナメント